PRODUKTBESCHREIBUNG

# Onyx One (Gen 2)

Der Onyx One basiert auf der gleichen Plattform wie unser preisgekrönter Mark Two und kombiniert Qualität und Zuverlässigkeit in einem kompakten Format, das auf Ihren Schreibtisch passt. Onyx-Teile sind doppelt so stabil wie herkömmliche Kunststoffe für den 3D-Druck.

| | | |
|---|---|---|
| **Drucker-Eigenschaften** | **Prozess** | Fused Filament Fabrication |
| | **Bauvolumen** | 320 x 132 x 154 mm (12,6 x 5,2 x 6 in) |
| | **Gewicht** | 15 kg (34 lbs) |
| | **Grundfläche** | 584 x 330 x 355 mm (23 x 13 x 14 in) |
| | **Druckbett** | Kinematische Kupplung - eben bis zu 160 µm genau |
| | **Extrusionssystem** | Extruder der zweiten Generation, Out-of-Plastic-Erkennung |
| | **Stromversorgung** | 100–240 VAC, 150 W (2 A Spitze) |
| | **RF-Modul** | Frequenzbereich 2,4 GHz Wi-Fi-Standards 802.11 b/g/n |
| **Materialien** | **Verfügbare Kunststoffe** | Onyx |
| | **Verfügbare Fasern** | Keine |
| | **Zugfestigkeit** | 37 MPa (1,25x ABS) * |
| | **Zugmodulus** | 2,4 GPa (1,1x ABS) * |
| **Teile-Eigenschaften** | **Schichthöhe** | 100 µm Standard, 200 µm maximal |
| | **Füllung** | geschlossenzellige Füllung: mehrere Geometrien verfügbar |
| **Software** | **Mitgelieferte Software** | Eiger-Cloud (weitere Optionen gegen Aufpreis) |
| | **Sicherheit** | 2-Faktor-Authentifizierung, Org-Admin-Zugang, Single Sign-on |

VORDERANSICHT

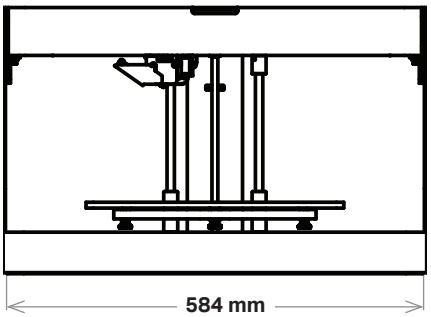


SEITENANSICHT

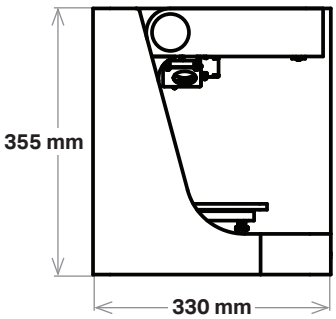


* Onyx-Daten. **Hinweis:** Alle Angaben sind Richtwerte und können ohne Ankündigung geändert werden.